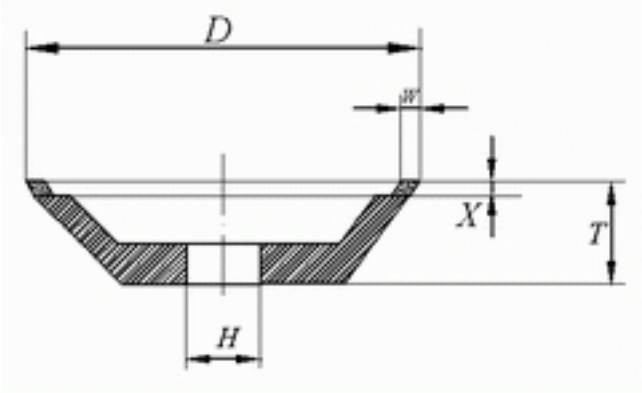

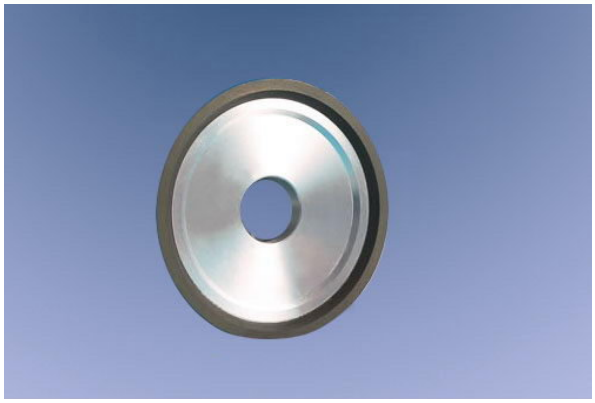

broyage-roues de Coupe conique

(broyage-roues de Coupe du cône no. 2)
Code:11V9(BW2)
liant:B.M(S.Q)
a=0.5mm

Taille(mm)

Diamond/CBN Content (carat/pièce)		

D

T

H

W

X

50

75

100

80

32

20

3

5

7.79

11.68

15.58

100

40

20

3.5

7

15.91

23.86

31.81

125

40

32

4

7

22.91

34.37

45.82

150

40

32

5

7

34.44

51.66

68.88