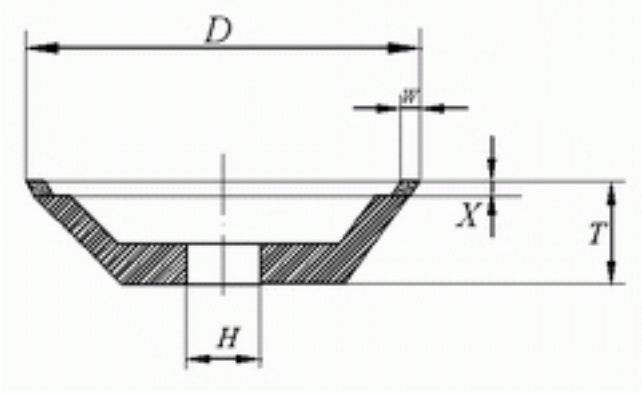

roues des meulage bombées

(roues des meulage bombées no.2)
Code:12V2/(D2)
Liant:B.M(S.Q)
a=0.5mm

Taille(mm)

Diamant/CBN Content (carat/pice)		

D

T

H

W

X

50

75

100

80

13

20

3

3

4.62

6.97

9.24

100

13

20

3

3

5.85

8.77

11.69

125

16

32

5

3

12.13

18.19

24.26

150

16

32

5

3

14.72

22.08

29.44